ORPACK

www.orpack.ru

Caractéristiques

Bobine pour fil de soudure, fil de cuivre avec isolation en émail, fil de métaux précieux

E-80

Caractéristiques:

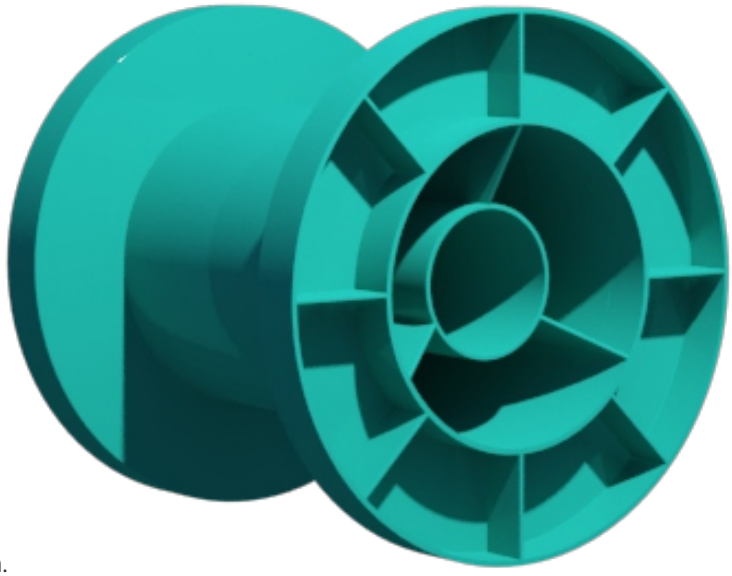

Bobine cylindrique E-80
pour fil de soudure, fil de cuivre avec isolation en émail, fil de métaux précieux

Matériel - HIPS; ABS; PP.
Poids - 50 g
Emballage - 245 pcs.
dans une boîte en carton ondulé (0.90 x 0.58 x 0.47)
Quantité sur palette - 12 boîtes (2940 pcs.)
Dimensions de la palette chargée - 1.20 x 0.80 x 1.40 m.

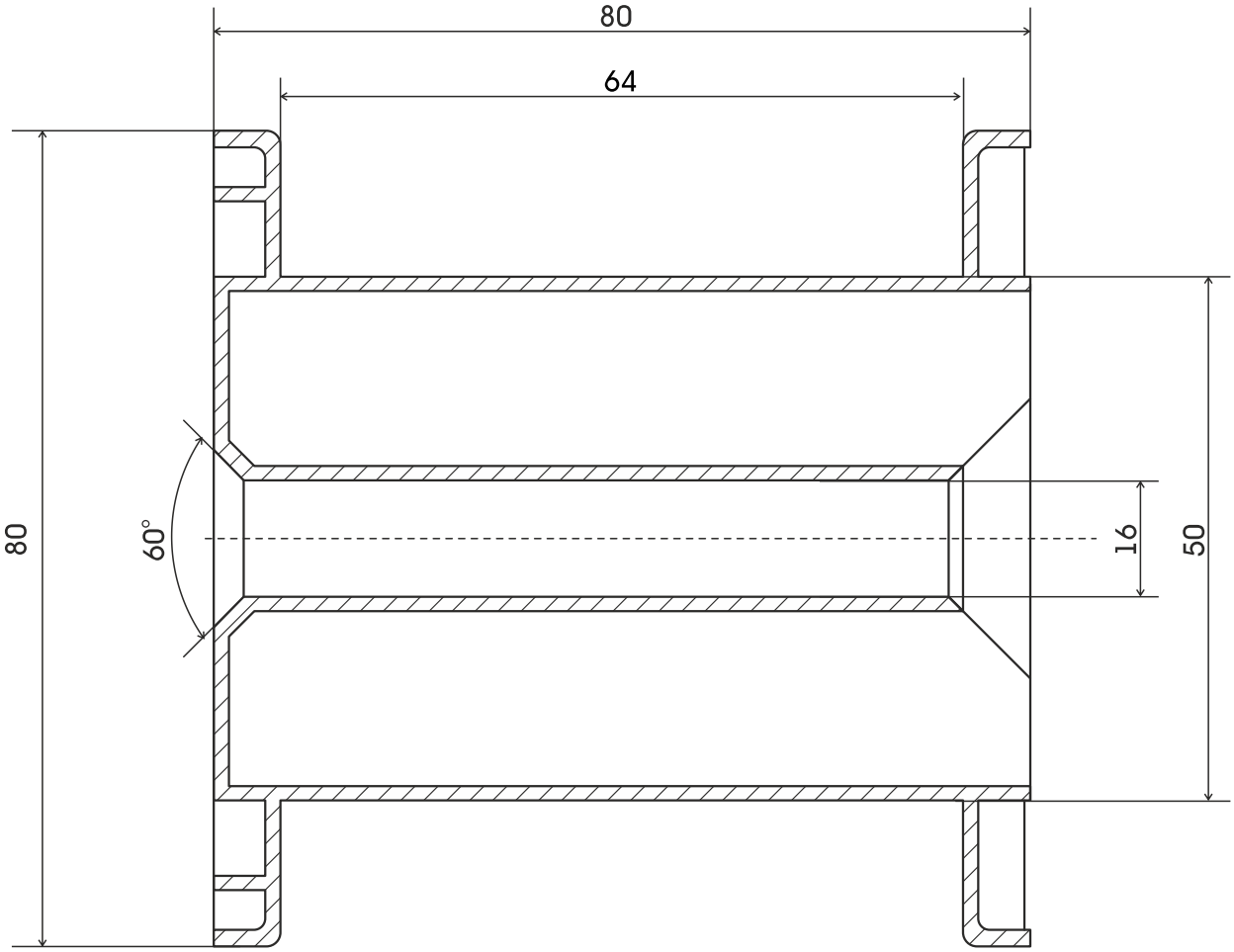

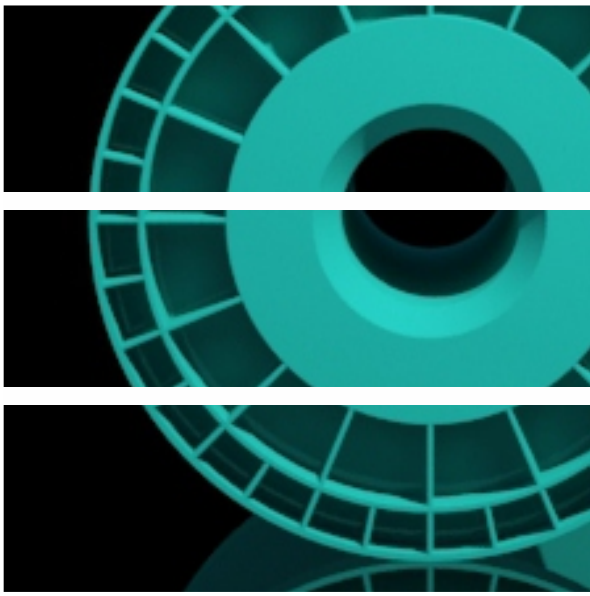

ООО «ОРПЛАСТ»
302019, РФ, г. Орёл, ул. Веселая, д.1
тел./факс: +7 (4862) 47-42-20
тел./факс: +7 (4862) 43-26-77
тел.: +7 (4862) 43-19-20
info@orpack.ru